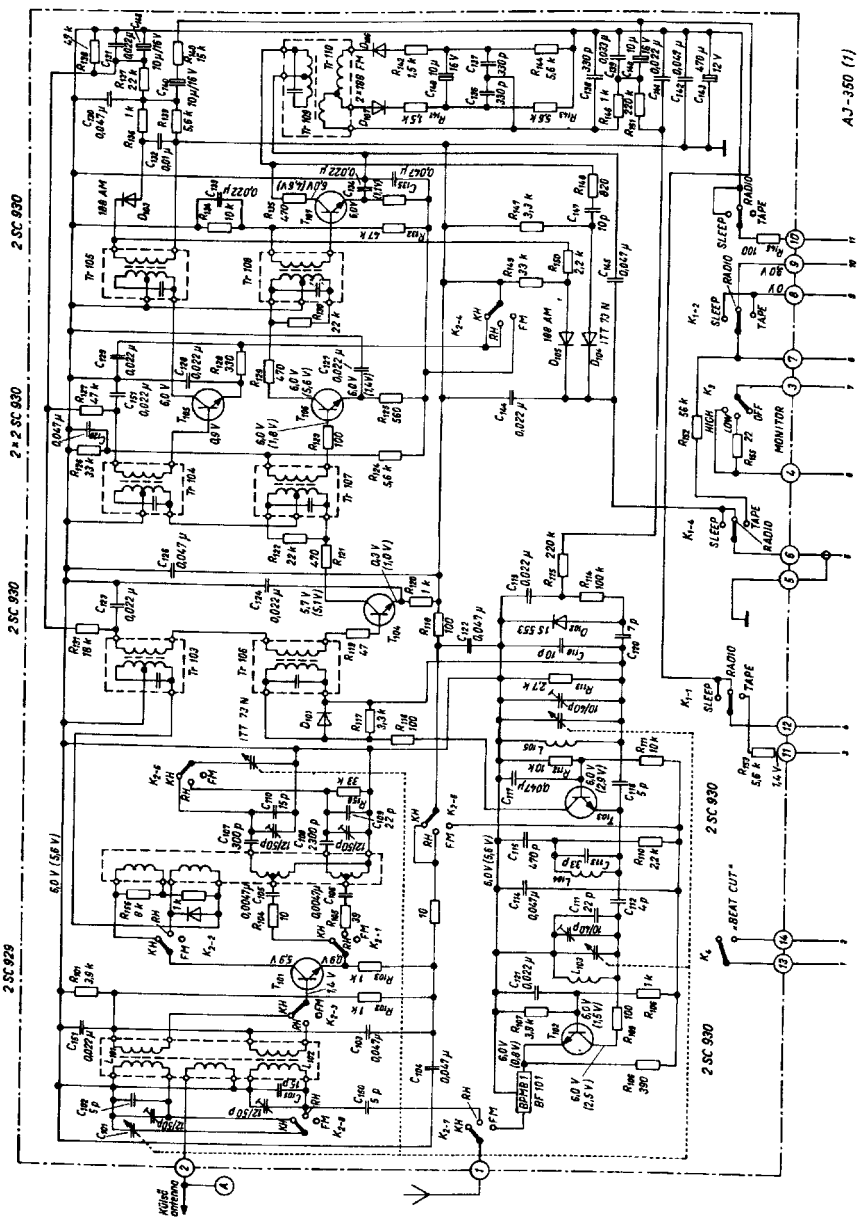
AJ-350 (1)
2 SC 930
2×2 SC 930
2 SC 930
2 SC 929
2 SC 930
2 SC 930
Kijiné antena
MONITOR
HIGH
LOW
OFF
SLEEP
RADIO
TAPE
«BEAT CUT»
BF101
BF181

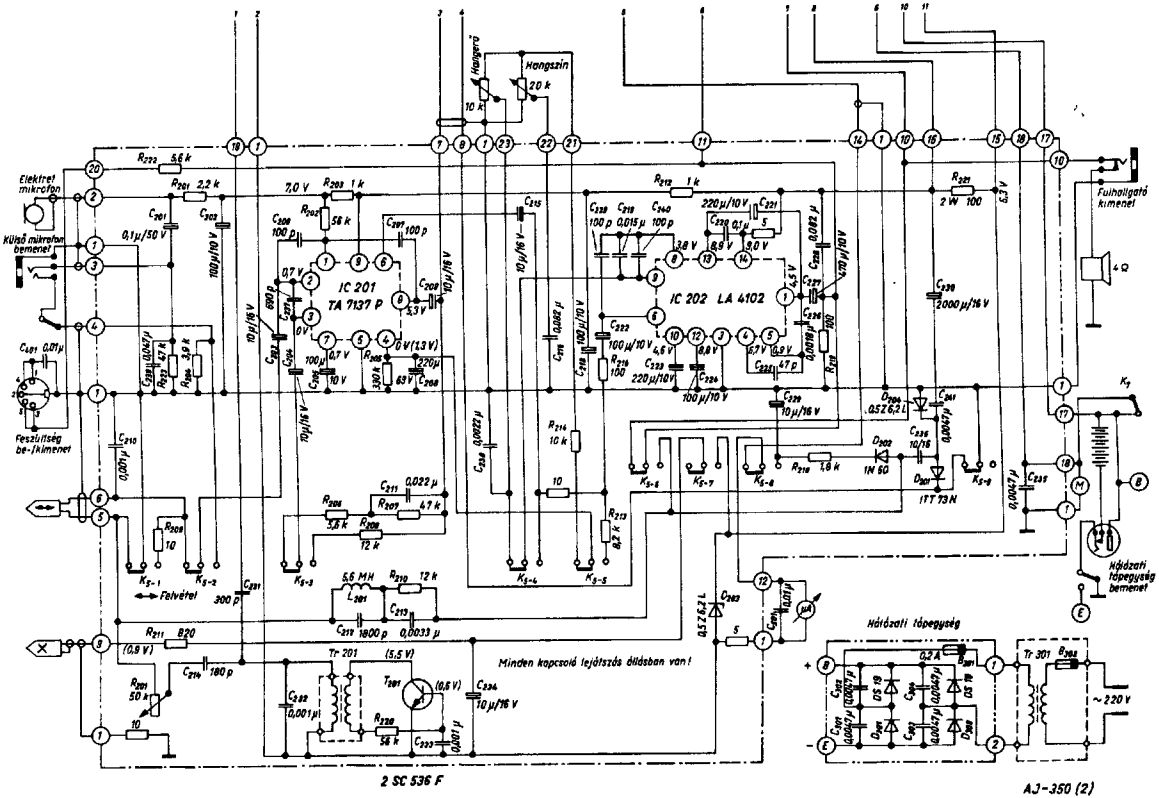

142. ábra. Az Akai AJ—350 áramköreinek kapcsolási vázlata