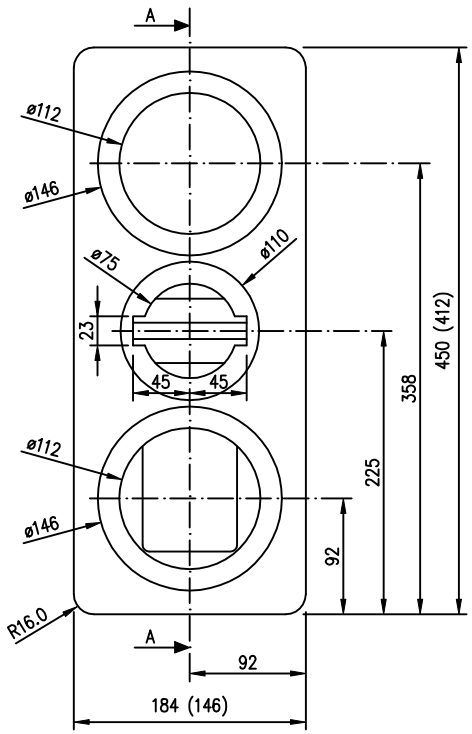

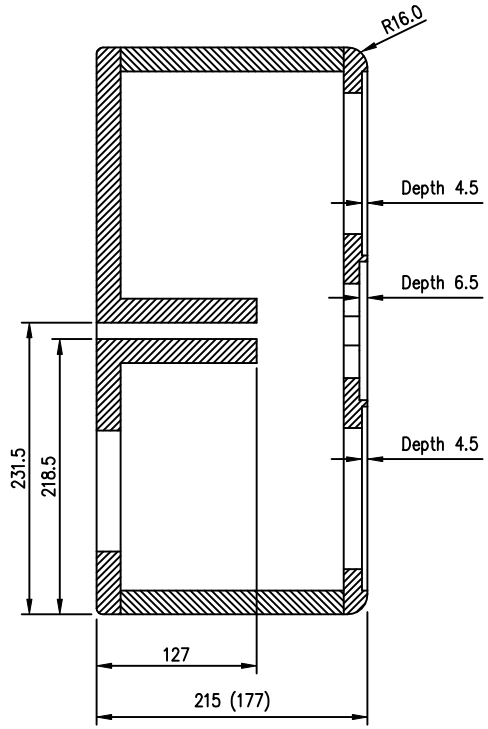

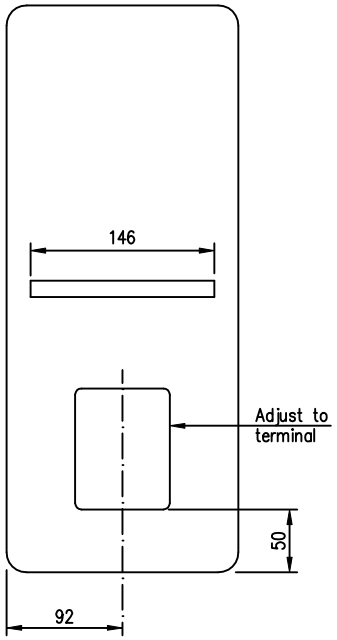

MATERIAL: 19mm MDF

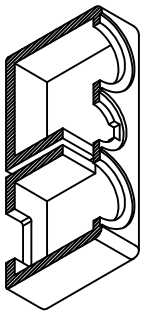

Sign					
Dato					
Antall	Benevnelse	Nr.	Tegn.nr.	Matr.	Bemerkning

Endringer		Dato	Sign.
	Tegnet	15.12.2000	T.J.
	Kontrollert		
	Godkjent		
	Målestokk		
	1:4		

seas FABRIKKER A.S.

CABINET
FROY 3

K00215

Erstatning for:

Erstattet av:

Ant.

Bak-Stor